1524.0*2301.2mm
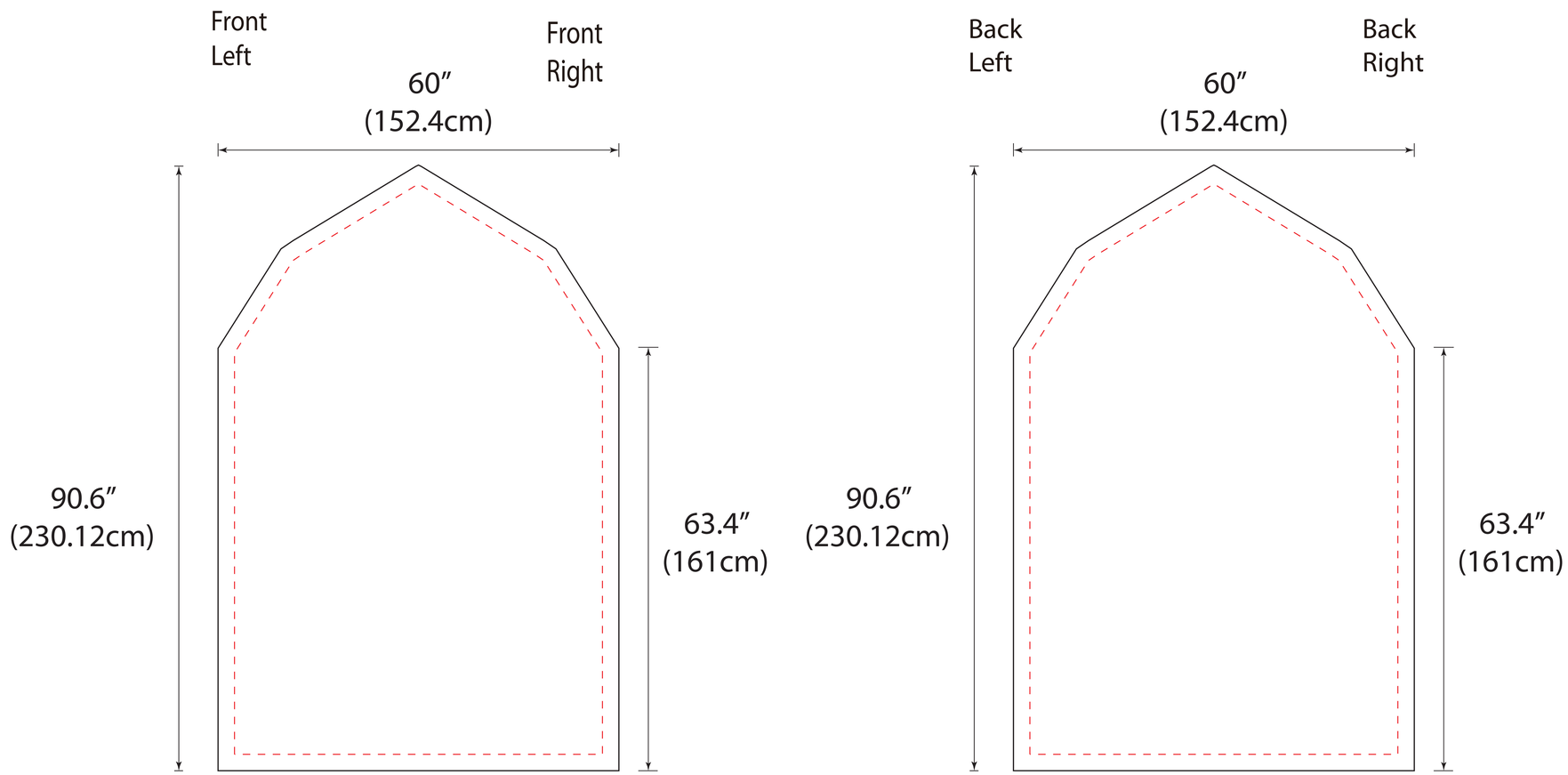
1： 2