198.12x198.12cm

Front

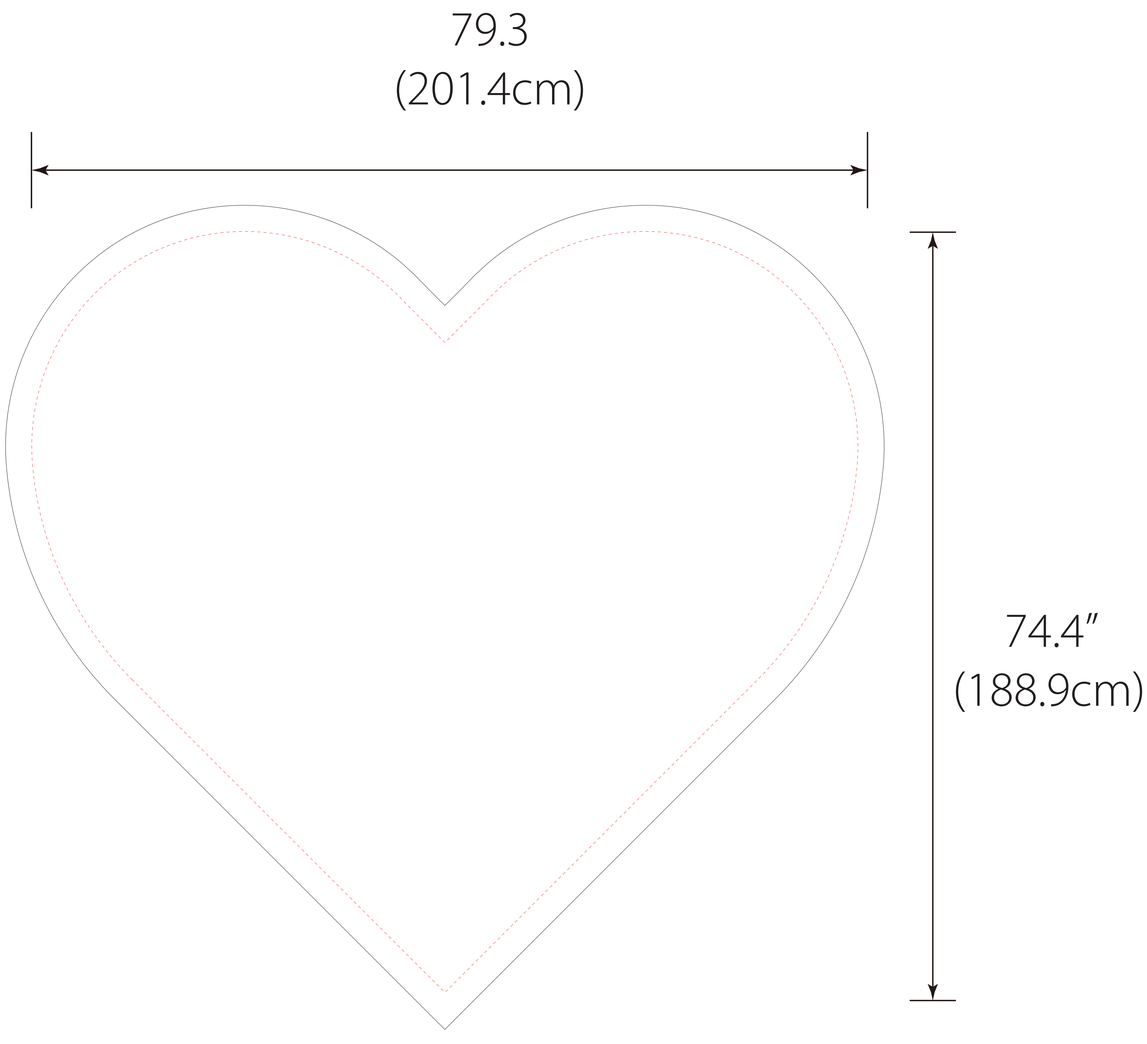

Back
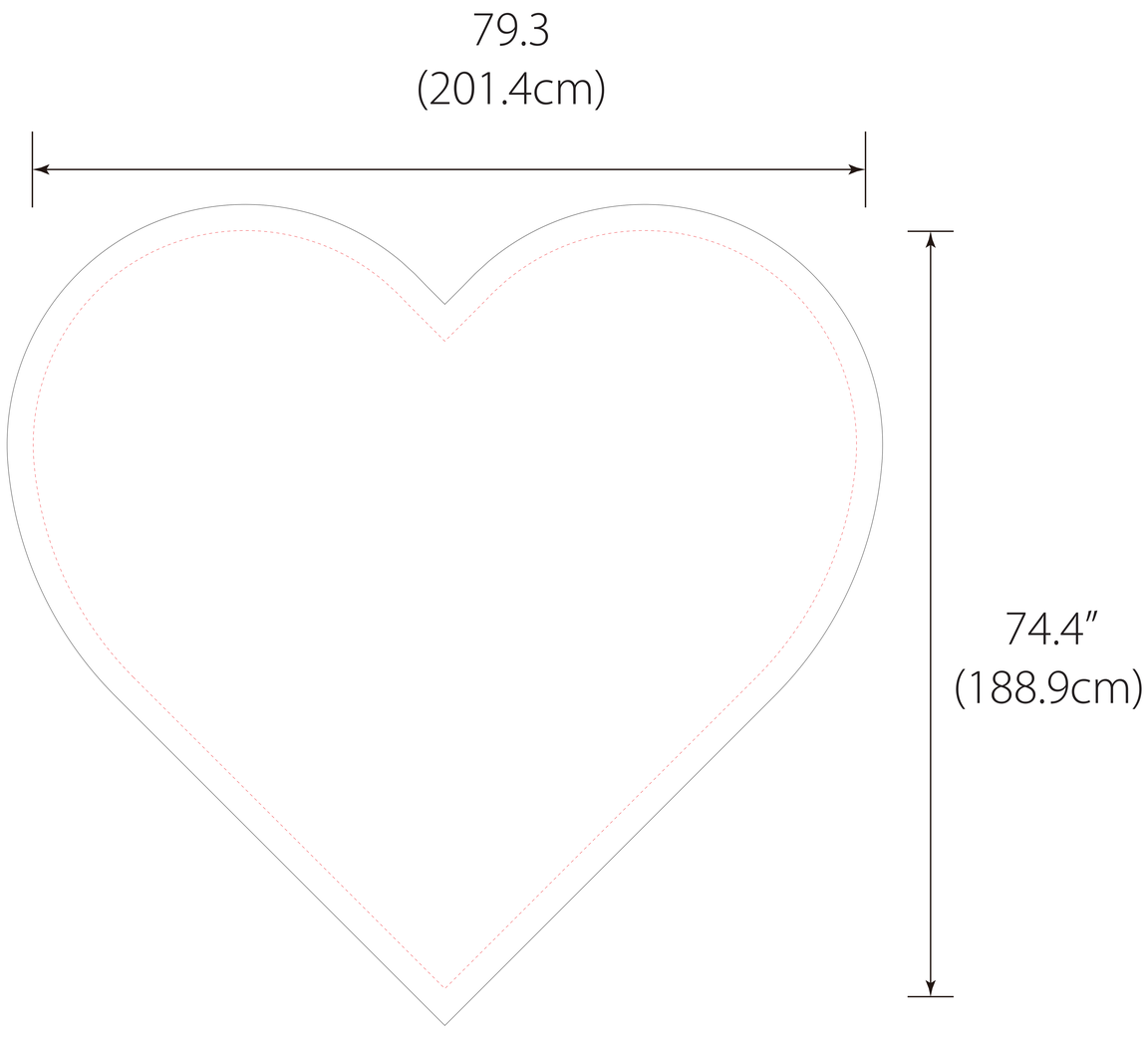
1： 2